SKOFF

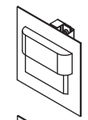
TANGO

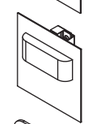
TANGO SHORT

SALSA

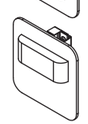
SALSA SHORT

RUEDA

RUEDA SHORT

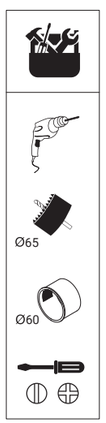


**Made in Poland**

**Wyprodukowano przez:**
**Manufacturer:**
**Produziert von:**

**SKOFF** sp. z o.o.
ul. Legionów 243D
43-500 Czechowice-Dziedzice,
Poland

STANDARD_42x24 ver. 07/2022

## LED LIGHT 10 V DC

- EN Installation instructions
- PL Instrukcja montażu
- DE Montageanleitung
- CZ Pokyny pro montáž
- ES Instrucciones de montaje
- FR Instructions d'assemblage
- NL Montage-instructies
- RUS Инструкции по сборке
- SK Pokyny pre montáž

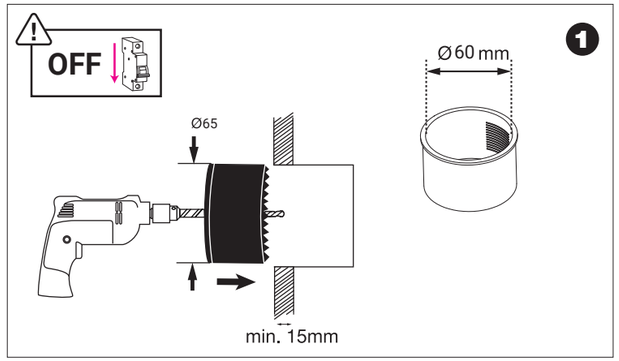


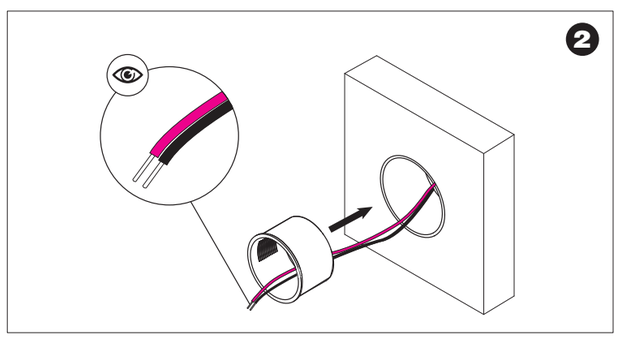


- EN Connection diagram
- CZ Schéma připojení
- NL Aansluitschema
- PL Schemat podłączenia
- ES Diagrama de conexión
- RUS Схема подключения
- DE Anschlussdiagramm
- FR Diagramme de connexion
- SK Schéma pripojenia

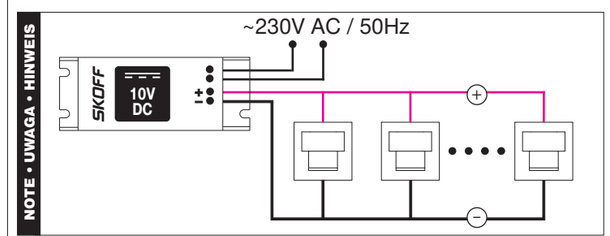


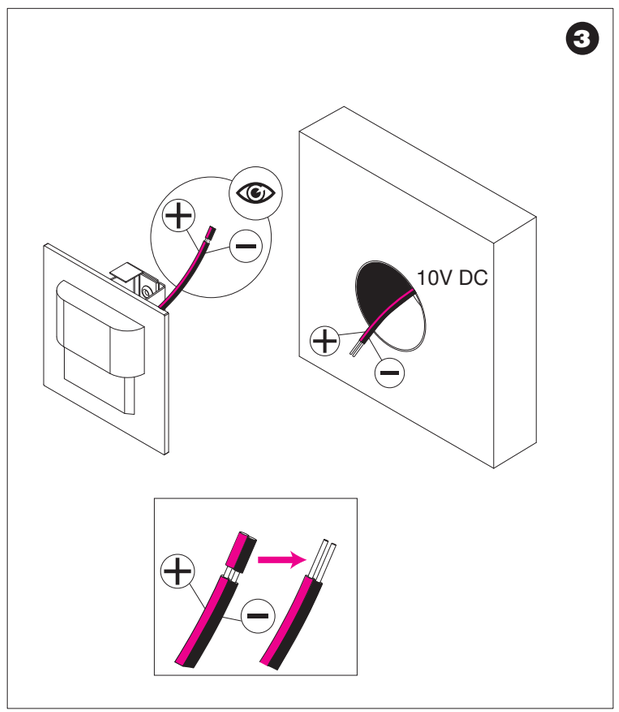


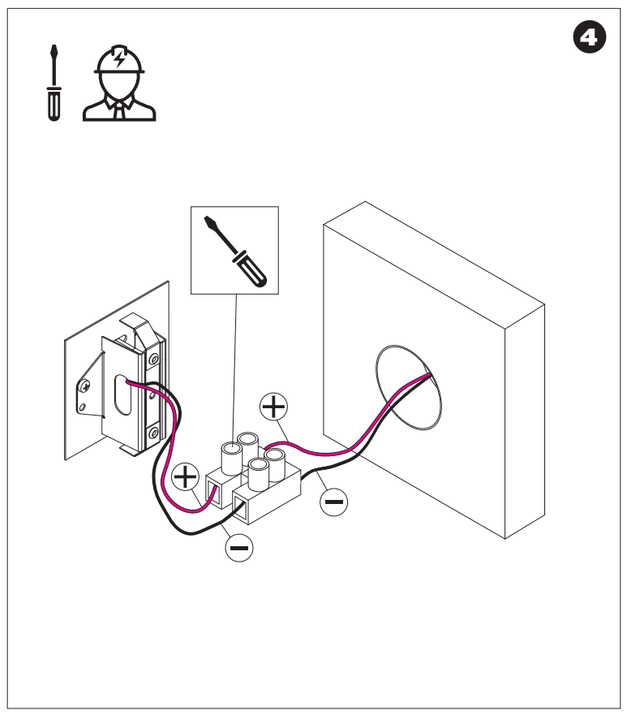


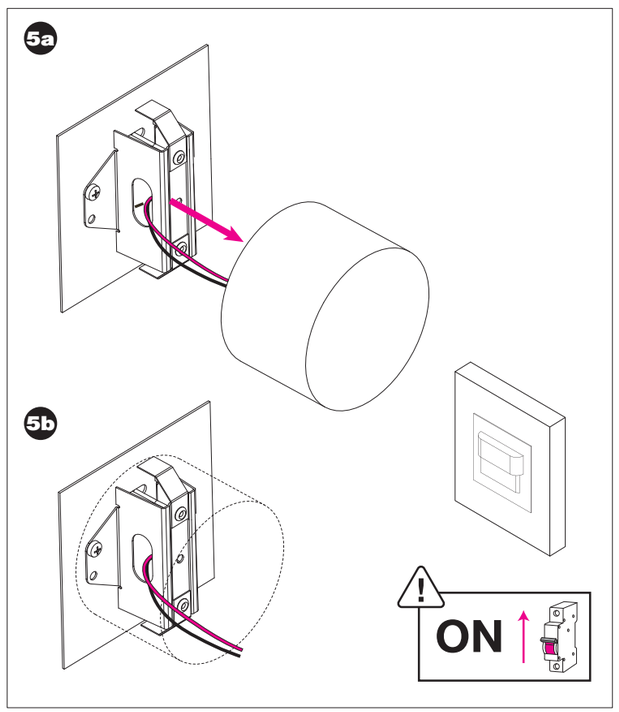

## EN

This manual contains a review of parameters and technical requirements that may apply to the product, along with their designations.

**PRODUCT INSTALLATION:**

1. All installation works should be performed by a qualified person.
2. Installation should be done according to the manual.
   - it is recommended to make the hole slightly smaller than the size specified for the product and then adjust the hole so that the product fits tightly
3. The ML series luminaires are powered with dedicated SELV impulse power supply units with 10V output voltage by SKOFF and only these power supply units are recommended by the manufacturer to keep full warranty in force and ensure safety of use. If it is necessary to use other power devices, use devices with SELV circuits.
4. The ML series luminaires should be connected with threaded or non-threaded clamping connectors (e.g. WAGO type). Connector parameters:
   - terminal type: threaded or non-threaded
   - number of terminals: 2
   - nominal voltage: min. 12 V DC
   - rated current: min. 1A
   - end preparation: cable ends should be terminated with cable sleeves
   - method of attachment: insulated connectors connecting the wires should be hidden in the installation box.
5. To maintain IP66 protection, make sure to use connectors with at least IP66 protection.
6. A properly installed unit is ready for use when the power is applied.
7. Confirm correct installation and electrical connections before first use.
8. If the product fails to operate after being installed, make sure that:
   - there is no electrical fault,
   - all connections are made correctly and securely.
9. It is recommended to shield the output wires with additional silicone sleeve in fiberglass braid.

**RECOMMENDATIONS FOR USE AND MAINTENANCE**

1. To ensure proper operation and heat dissipation, do not cover the unit.
2. The light source used in this luminaire should be replaced only by the manufacturer or its service representative, or a similarly qualified person.
3. The device must not be used in adverse environmental conditions.
4. This product is designed for indoor use only (IP20) or outdoor use or places with constant humidity, such as bathrooms (IP66).
5. The luminaire must not be installed in areas with acidic, saline or alkaline environment.
6. Switch of the power before cleaning the product. Clean the luminaire only with a soft cloth. Do not use chemicals of pressurized media.

**ATTENTIONI!**

All installation and maintenance operations should only be performed with disconnected power supply – it is recommended to disconnect the device for at least 10 minutes before starting repair or maintenance works in order to stabilize the device. Additional information and warranty conditions can be found at www.skoff.pl
Skoff sp. z o.o. is not liable for the consequences of not following the manual.

| | |
|---|---|
| Supply voltage | 10 V DC |
| Power | 0,8 W |
| Protection class | III |
| Color Temperature | 3000 K / 4000 K / 6500 K / blue |
| Light output | 30 lm / 21 lm (Short) |
| CE | The product meets the requirements of applicable European Union directives. |
| IP 20 | Protection against penetration of foreign objects 12.5 mm in diameter and larger. No protection against harmful water ingress. |
| IP66 | Protection against dust penetration and strong water jets. |
| | This product is made of high quality materials and components that can be recycled. The symbol of the crossed-out wheeled bin indicates that the device is subject to European Directive 2012/19/EC. It means that waste electrical equipment should not be disposed of with household waste. Please return them to the stores arranging WEEE collection. For recycling tips, contact your local authorities or dealer. Remember! Proper disposal of the product helps to prevent adverse impact on the environment and human health. |
| Production batch number | xx/yy (xx – week / yy – year) |

## PL

Niniejsza instrukcja zawiera omówienie parametrów i wymagań technicznych mogących mieć zastosowanie do produktu, wraz z ich z oznaczeniami.

**MONTAŻ PRODUKTU:**

1. Wszelkie prace montażowe powinna wykonywać osoba z odpowiednimi kwalifikacjami.
2. Instalacja powinna być wykonana według instrukcji.
   - zalecane jest zawsze wykonywanie otworu nieco mniejszego niż rozmiar podany dla produktu, a następnie dopasować otwór tak aby produkt ściśle do niego przylegał.
3. Do zasilania opraw serii ML dedykowane są zasilacze impulsowe SELV z napięciem wyjściowym o wartości 10V DC firmy SKOFF i tylko takie rekomenduje producent, aby zachować pełną gwarancję i bezpieczeństwo użytkowania. Jeżeli zachodzi konieczność stosowania innych urządzeń zasilających należy stosować urządzenia z obwodami SELV.
4. Do łączenia opraw serii ML należy stosować złącza zaciskowe gwintowane lub bezgwintowe (np. typu WAGO).Parametry złącz:
   - typ zacisku: gwintowy lub bezgwintowy
   - liczbę zacisków: 2
   - napięcie znamionowe: min. 12 V DC
   - prąd znamionowy: min. 1A
   - przygotowanie końcówek: końcówki przewodów powinny być zakończone tulejkami kablowymi
   - sposób mocowania: złączki izolowane łączące przewody powinny być schowane w puszce instalacyjnej.
5. Dla zachowania stopnia ochrony IP66 należy zadbać o podłączenie za pomocą złączy o stopniu ochrony co najmniej IP66.
6. Prawidłowo zainstalowane urządzenie po podłączeniu zasilania jest gotowe do użycia.
7. Przed pierwszym użyciem należy sprawdzić prawidłowość montażu oraz podłączenia elektrycznego.
8. Gdy produkt nie zadziała po instalacji, upewnij się że:
   - nie ma awarii instalacji elektrycznej
   - wszystkie połączenia są prawidłowe i bezpiecznie wykonane.
9. Zaleca się osłonięcie przewodów wyjściowych dodatkową silikonową koszulką w oplocie z włókna szklanego.

**ZALECENIA EKSPLOATACYJNE ORAZ KONSERWACJA**

1. W celu prawidłowego działania i odprowadzenia ciepła nie zakrywać urządzenia.
2. Źródło światła zastosowane w tej oprawie oświetleniowej powinno być wymieniane wyłącznie przez producenta lub jego przedstawiciela serwisowego, lub podobnie wykwalifikowaną osobę.
3. Urządzenie nie może być użytkowane w miejscu, w którym panują niekorzystne warunki otoczenia.
4. Produkt ten jest zaprojektowany tylko do użytku wewnątrz pomieszczeń (IP20) lub na zewnątrz lub w miejscach o stałej wilgotności, np łazienki (IP66).
5. Oprawy nie można montować w miejscach, gdzie możliwe jest występowanie środowiska o charakterze kwaśnym, solnym, zasadowym.
6. Wyrób czyścić po wcześniejszym wyłączeniu zasilania. Do czyszczenia oprawy należy używać tylko miekkiej szmatki. Nie używać środków chemicznych, nie czyścić pod ciśnieniem.

**UWAGI!**

Wszelkie czynności montażowe jak i konserwacyjne wykonywać tylko przy odłączonym zasilaniu - zaleca się odłączenie urządzenie na minimum 10 minut przed przystąpieniem prac naprawczych czy konserwatorskich, celem ustabilizowania urządzenia. Dodatkowe informacje oraz warunki gwarancji dostępne są na **www.skoff.pl**
Skoff sp. z o.o. nie odpowiada za skutki wynikające z nieprzestrzegania instrukcji.

| | |
|---|---|
| Napięcie zasilania | 10 V DC |
| Moc | 0,8 W |
| Klasa ochronności | III |
| Temperatura barwowa | 3000 K / 4000 K / 6500 K / niebieski |
| Strumień świetlny | 30 lm / 21 lm (Short) |
| CE | Produkt spełnia wymagania dyrektyw Unii Europejskiej |
| IP 20 | Ochrona przed wnikaniem ciał obcych o średnicy 12,5 mm i większej. Brak ochrony przed szkodliwym wnikaniem wody. |
| IP66 | Ochrona przed wnikaniem pyłu oraz silnym strugami wody. |
| | Ten produkt został wykonany z wysokiej jakości materiałów i podzespołów, które mogą zostać poddane recyklingowi. Symbol przekreślonego kołowego pojemnika na śmieci oznacza, że urządzenie podlega dyrektywie europejskiej 2012/19/WE. Oznacza to, że zużytych urządzeń elektrycznych nie należy wyrzucać razem z odpadami komunalnymi. Należy oddać je do sklepów organizujących zbiórkę. Wskazówki dotyczące recyklingu można uzyskać od lokalnych władz lub od sprzedawcy. Pamiętaj! Prawidłowa utylizacja produktu pomaga zapobiegać negatywnym skutkom jego oddziaływania na środowisko naturalne i zdrowie ludzi. |
| Numer partii produkcyjnej | xx/yy (xx – numer tyg. / yy – rok) |

## DE

Diese Anleitung beschreibt Parameter und technische Anforderungen, die für das Produkt gelten können, einschließlich deren Kennzeichnungen.

**MONTAGE DES PRODUKTES:**

1. Alle Montagearbeiten sind von einer Person mit entsprechender Qualifikation durchzuführen.
2. Die Installation hat gemäß der Anleitung zu erfolgen
   - es wird immer empfohlen, die Öffnung etwas kleiner als die für das Produkt angegebene Größe zu machen und anschließend die Öffnung entsprechend anzupassen, so dass das Produkt eng daran anliegt
3. Für die Stromversorgung der Leuchten der ML-Serie sind die SKOFF SELV-Schaltnetzteile mit einer Ausgangsspannung von 10V von SKOFF bestimmt und nur solche Netzteile werden vom Hersteller empfohlen, um die volle Garantie und Nutzungssicherheit zu bewahren. Wenn andere Versorgungsgeräte verwendet werden müssen, sind Geräte mit SELV-Kreisen zu verwenden.
4. Zum Verbinden der Leuchten der ML-Serie sind Klemmverbindungen mit oder ohne Gewinde (z.B. Typ WAGO) zu verwenden. Anschlussparameter:
   - Klemmverbindungstyp: mit bzw. ohne Gewinde
   - Anzahl der Klemmverbindungen: 2
   - Nennspannung: mind. 12 V DC
   - Nennstrom: mind. 1A
   - Vorbereitung der Klemmen: Kabelenden sollten mit Kabelschuhen abgeschlossen werden
   - Befestigungsmethode: isolierte Steckverbinder für die Leitungen sind in einer Verbindungsdose zu verstecken.
5. Um die Schutzart IP66 einzuhalten, ist sicherzustellen, dass der Anschluss über Steckverbinder mit einer Schutzart von mindestens IP66 erfolgt.
6. Ein korrekt installiertes Gerät ist nach Anschluss der Stromversorgung betriebsbereit.
7. Vor dem ersten Gebrauch überprüfen, ob die Montage und der elektrische Anschluss korrekt ausgeführt wurden.
8. Wenn das Produkt nach der Installation nicht funktioniert, stellen Sie sicher, dass:
   - keine Störung der elektrischen Installation vorliegt
   - alle Verbindungen korrekt und sicher hergestellt sind.
9. Es wird empfohlen, die Ausgangskabel mit einem zusätzlichen Silikonmantel mit Glasfasergeflecht zu umhüllen.

**EMPFEHLUNGEN FÜR BETRIEB UND WARTUNG**

1. Für ordnungsgemäßen Betrieb und Wärmeableitung darf das Gerät nicht abgedeckt werden.
2. Die in dieser Leuchte verwendete Lichtquelle darf nur vom Hersteller oder seinem Servicepartner oder einer ähnlich qualifizierten Person ausgetauscht werden.
3. Das Gerät darf nicht an einem Ort mit ungünstigen Umgebungsbedingungen verwendet werden
4. Dieses Produkt ist nur für den Gebrauch im Innenbereich (IP20) oder im Freien bzw. in Räumen mit konstanter Luftfeuchtigkeit, z.B. Badezimmer (IP66), vorgesehen.
5. Die Leuchte nicht an Orten installieren, an denen saure, salzige oder alkalische Umgebungen vorhanden sein können.
6. Reinigen Sie das Produkt erst nachdem die Stromversorgung abgeschaltet ist. Zur Reinigung der Leuchte lediglich ein weiches Tuch verwenden. Keine Chemikalien verwenden, nicht unter Druck reinigen.

**WICHTIGE HINWEISE!**

Alle Montage- und Wartungsarbeiten nur bei abgeschalteter Stromversorgung durchführen – es wird empfohlen, das Gerät vor Beginn von Reparatur- oder Wartungsarbeiten für mindestens 10 Minuten vom Netz zu trennen, um das Gerät zu stabilisieren. Weitere Informationen und Garantiebedingungen finden Sie auf www.skoff.pl. Skoff sp. z o.o. kann keine Haftung übernehmen, wenn die Anweisung nicht beachtet wird.

| | |
|---|---|
| Versorgungsspannung | 10 V DC |
| Leistung | 0,8 W |
| Schutzklasse | III |
| Farbtemperatur | 3000 K / 4000 K / 6500 K / blau |
| Lichtstrom | 30 lm / 21 lm (Short) |
| CE | Das Produkt erfüllt die Anforderungen der Richtlinien der Europäischen Union |
| IP 20 | Schutz gegen das Eindringen von Fremdkörpern mit einem Durchmesser von 12,5 mm und größer. Kein Schutz gegen schädliches Eindringen von Wasser. |
| IP66 | Schutz gegen das Eindringen von Staub und starkemStrahlwasser. |
| | Dieses Produkt wird aus hochwertigen Materialien und Komponenten hergestellt, die recycelt werden können. Das Symbol der durchgestrichenen Abfalltonne auf Rädern weist darauf hin, dass das Gerät unter die europäische Richtlinie 2012/19/EG fällt. Das bedeutet, dass Elektro-Altgeräte nicht über den Hausmüll entsorgt werden dürfen. Sie sollten zu Geschäften gebracht werden, welche die Altgeräte sammeln. Bitte erkundigen Sie sich bei Ihren lokalen Behörden oder Ihrem Händler nach Recycling-Richtlinien. Nicht vergessen! Die ordnungsgemäße Entsorgung des Produkts trägt dazu bei, negative Folgen für die Umwelt und die menschliche Gesundheit zu vermeiden. |
| Nummer des Produktionsloses | xx/yy (xx – Wochennummer / yy - Jahr) |

## CZ

V tomto návodu jsou uvedeny technické parametry a požadavky, které se mohou na výrobek vztahovat, včetně jejich označení.

**MONTÁŽ VÝROBKU:**

1. Veškeré montážní práce musí provést osoba s příslušnou kvalifikací.
2. Instalace musí být provedena podle návodu
   - otvor vždy udělejte o něco menší, než je rozměr uvedený pro výrobek, a pak jej upravte tak, aby k němu výrobek těsně přiléhal
3. Pro napájení svítidel řady ML jsou určeny spínané zdroje SELV s výstupním napětím 10 V značky SKOFF, výrobce doporučuje pro zachování plné záruky a bezpečnosti používat pouze tyto zdroje. Bude-li třeba použít jiná napájecí zařízení, použijte zařízení s obvody SELV.
4. Pro připojení svítidel řady ML používejte upínací závitové nebo bezzávitové konektory (např. typ WAGO). Parametry konektorů:
   - typ svorky: závitová nebo bezzávitová
   - počet terminálů: 2
   - jmenovité napětí: min. 12 V DC
   - jmenovitý proud: min. 1 A
   - příprava konců: konce kabelů musí být ukončeny kabelovými průchodkami
   - způsob upevnění: izolované konektory spojující vodiče musí být skryty v instalační krabici.
5. Pro dodržení stupně krytí IP66 zajistěte, aby připojení bylo provedeno pomocí konektorů s minimálním stupněm krytí IP66.
6. Správně nainstalované zařízení je po připojení napájení připraveno k použití.
7. Před prvním použitím zkontrolujte správnost montáže a elektrického připojení.
8. Pokud výrobek po instalaci nefunguje, ujistěte se, že:
   - není porucha elektrické instalace,
   - všechny spoje jsou provedeny správně a bezpečně.
9. Doporučuje se zakrýt výstupní vodiče dodatečným silikovým pláštěm s opleteným skelnými vlákny.

**DOPORUČENÍ PRO PROVOZ A ÚDRŽBU**

1. Pro správnou funkci a odvod tepla nezakrývejte zařízení.
2. Světelný zdroj použitý v tomto svítidle musí měnit pouze výrobce nebo jeho servisní zástupce, nebo obdobně kvalifikovaná osoba.
3. Zařízení nepoužívejte v prostředí s nepříznivými podmínkami
4. Tento výrobek je určen pouze pro vnitřní (IP20) nebo venkovní použití nebo použití na místech s konstantní vlhkostí, např. koupelny (IP66).
5. Svítidlo nemontujte na místa, kde se může vyskytovat kyselé, slané nebo zásadité prostředí.
6. Výrobek čistěte až po předchozím vypnutí napájení. K čištění svítidla používejte pouze měkký hadřík. Nepoužívejte chemické prostředky, nečistěte pod tlakem.

**VAROVÁNÍ!**

Veškeré montážní a údržbové práce provádějte pouze při odpojeném napájení – zařízení odpojte minimálně 10 minut před údržbou nebo opravou, aby se stabilizovalo. Další informace a záruční podmínky jsou uvedeny na www.skoff.pl
Firma Skoff sp. z o.o. nenese odpovědnost za následky vyplývající z nedodržování návodu.

| | |
|---|---|
| Napájecí napětí | 10 V DC |
| Příkon | 0,8 W |
| Třída ochrany | III |
| Teplota barvy | 3000 K / 4000 K / 6500 K / modrý |
| Světelný tok | 30 lm / 21 lm (Short) |
| CE | Výrobek splňuje požadavky směrnic EU |
| IP 20 | Ochrana proti vniknutí pevných těles o průměru 12,5 mm a větším. Žádná ochrana proti škodlivým účinkům vniklé vody. |
| IP66 | Ochrana proti průniku prachu a silnějšího proudu vody. |
| | Tento výrobek je vyroben z vysoce kvalitních recyklovatelných materiálů a sestav. Symbol přeškrtnuté popelnice znamená, že se na zařízení vztahuje evropská směrnice 2012/19/ES. To znamená, že se použitá elektrická zařízení nesmí vyhazovat s komunálním odpadem. Lze je vrátit do prodejen, které provádějí sběr. Pokyny k recyklaci získáte u místních úřadů nebo u prodejce. Nezapomeňte! Správná likvidace výrobku pomáhá přecházet negativním dopadům na životní prostředí a lidské zdraví. |
| Číslo výrobní šarže | xx/yy (xx – číslo týd. / yy - rok) |

## ES

Las presentes instrucciones contienen una descripción de los parámetros y requisitos técnicos que pueden ser aplicables para el producto, junto con sus símbolos.

**MONTAJE DEL PRODUCTO:**

1. Todos los trabajos de montaje deberán ser realizados por una persona con las cualificaciones adecuadas.
2. La instalación deberá ser llevada a cabo según las instrucciones.
   - se recomienda realizar siempre un orificio algo más pequeño que el tamaño indicado para el producto y a continuación adaptar el orificio de manera que el producto se ajuste bien a él.
3. Para la alimentación de las luminarias de la serie ML se emplean fuentes de alimentación conmutadas SELV con un tensión de salida de 10V de la empresa SKOFF y estas son las únicas que recomienda el fabricante para mantener la garantía total y la seguridad de uso.Si fuese necesario emplear otros dispositivos de alimentación es necesario utilizar un dispositivo con circuitos SELV.
4. Para la conexión de las luminarias de la serie ML se deben emplear conectores roscados o sin rosca (por ejemplo, del tipo WAGO). Parámetros de los conectores:
   - tipo de borne: roscado o sin rosca
   - número de bornes: 2
   - tensión nominal: mín. 12 V DC
   - corriente nominal: mín. 1A
   - preparación de los extremos: los extremos de los cables deberán estar acabados en terminales
   - forma de fijación: los conectores aislados que unen los cables deberán estar guardados en la caja de instalación.
5. Para mantener el grado de protección IP66 es necesario realizar las conexiones mediante conectores con un grado de protección de al menos IP66.
6. Una vez conectada la alimentación, el aparato correctamente instalado está listo para su uso.
7. Antes del primer uso es necesario comprobar la corrección del montaje y de la conexión eléctrica.
8. Si el producto no funciona tras la instalación comprueba que:
   - no hay una avería de la instalación eléctrica
   - todas las conexiones son correctas y están realizadas de forma segura.
9. Se recomienda recubrir los cables de salida con una funda adicional de fibra de vidrio trenzada revestida de silicona.

**RECOMENDACIONES DE USO Y MANTENIMIENTO**

1. Para un correcto funcionamiento y para la evacuación del calor no se debe cubrir el aparato.
2. La fuente de luz empleada en esta luminaria deberá ser sustituida únicamente por el fabricante o por su representante de servicio técnico, o bien por una persona cualificada.
3. El aparato no puede ser utilizado en un lugar en el que las condiciones ambientales sean desfavorables.
4. El producto está diseñado solo para un uso en interiores (IP20) o en el exterior o en lugares con una humedad constante, por ejemplo, baños (IP66).
5. Las luminarias no pueden montarse en lugares en los que sea posible la aparición de un entorno de carácter ácido, salino o básico.
6. Limpiar el producto después de desconectar la alimentación. Para la limpieza de la luminaria solo se debe emplear un paño suave. No utilizar productos químicos, no limpiar a presión.

**¡OBSERVACIONES!**

Realizar cualquier acción de montaje y de mantenimiento únicamente con la alimentación desconectada. Se recomienda desconectar el aparato un mínimo de 10 minutos antes de comenzar los trabajos de reparación o mantenimiento con el objetivo de estabilizar el aparato. La información adicional y las condiciones de la garantía están disponibles en www.skoff.pl.Skoff sp. z o.o. no es responsable por las consecuencias derivadas del incumplimiento de las instrucciones.

| | |
|---|---|
| Tensión de alimentación | 10 V DC |
| Potencia | 0,8 W |
| Clase de protección | III |
| Temperatura de color | 3000 K / 4000 K / 6500 K / azul |
| Flujo luminoso | 30 lm / 21 lm (Short) |
| CE | El producto cumple los requisitos de las directivas de la Unión Europea |
| IP 20 | Protección contra la penetración de cuerpos extraños de diámetro 12,5 mm y superior. No hay protección contra a la penetración perjudicial del agua. |
| IP66 | Protección contra la penetración del polvo y contra chorros intensos de agua. |
| | Este producto ha sido fabricado con materiales y subconjuntos de alta calidad que pueden ser reciclados. El símbolo de un contenedor con ruedas tachado significa que el aparato está sujeto a la directiva europea 2012/19/CE. Esto quiere decir que los aparatos eléctricos usados no deben desecharse con los residuos urbanos. Es necesario devolverlos a las tiendas que organizan su recogida. Las indicaciones relativas al reciclado pueden conseguirse de las autoridades locales o del vendedor. ¡Recuerda! La correcta recuperación del producto ayuda a evitar las consecuencias negativas de su efecto sobre el medio ambiente y la salud humana. |
| Número de lote de producción | xx/yy (xx - número de semana / yy - año) |

## FR

La présente instruction décrit les paramètres et les exigences techniques d'application pour le produit et ses marquages.

**INSTALLATION DU PRODUIT :**

1. Tous les travaux d'installation doivent être effectués par une personne qualifiée.
2. L'installation doit être effectuée conformément aux instructions
   - il est recommandé de toujours percer un trou légèrement plus petit que la dimension indiquée du produit, puis d'ajuster le trou de sorte que le produit s'y loge parfaitement
3. Les luminaires de la série ML sont fournis avec des blocs d'alimentation à impulsion SKOFF à tension de sortie TBTS de 10V. Le fabricant recommande l'usage exclusif de ces blocs d'alimentation pour conserver la pleine garantie et garantir la sécurité d'utilisation. En cas de nécessité d'utiliser d'autres dispositifs d'alimentation, utiliser des dispositifs TBTS.
4. Pour connecter les luminaires de la série ML, utiliser des connecteurs à levier avec ou sans filetage (ex. connecteur WAGO). Paramètres du connecteur :
   - type de bornes : avec ou sans filetage
   - nombre de bornes : 2
   - tension nominale : min. 12 V DC
   - courant nominal : min. 1A
   - préparation des extrémités : poser des embouts aux extrémités des câbles
   - montage : cacher dans la boîte de montage les connecteurs isolants reliant les fils.
5. Pour assurer l'indice de protection IP66, la connexion doit être réalisée à l'aide de connecteurs ayant un indice de protection minimum IP66.
6. Installé correctement, le luminaire peut être utilisé immédiatement une fois mis sous tension.
7. Avant la première utilisation, vérifier l'installation et s'assurer que le raccordement électrique a été effectué correctement.
8. Si le luminaire ne fonctionne pas une fois installé, s'assurer que :
   - il n'y a pas de panne de courant
   - tous les raccordements ont bien été réalisés, dans le respect des règles de sécurité.
9. Il est recommandé de garnir les fils de sortie d'un manchon supplémentaire en tresse de fibre de verre enduite de silicone.

**RECOMMANDATIONS D'UTILISATION ET ENTRETIEN**

1. Afin de garantir le bon fonctionnement du luminaire et la bonne évacuation de la chaleur, ne pas couvrir le luminaire.
2. La source lumineuse utilisée dans ce luminaire ne peut être remplacée que par le fabricant, ses services autorisés ou une personne possédant des qualifications similaires.
3. Le luminaire ne peut être utilisé dans un endroit où les conditions ambiantes sont défavorables.
4. Ce luminaire est conçu pour être utilisé à l'intérieur (IP20), ou à l'extérieur ou dans des endroits où les conditions d'humidité sont stables, par exemple les salles de bains (IP66).
5. Le luminaire ne peut être installé dans des environnements potentiellement acides, salins ou alcalins.
6. Couper le courant avant de nettoyer le luminaire. Pour nettoyer le luminaire, utiliser uniquement un chiffon doux. Ne pas utiliser de produits chimiques, ne pas nettoyer sous pression.

**ATTENTION !**

Couper obligatoirement le courant avant tous travaux d'installation ou d'entretien. Il est recommandé de mettre le luminaire hors tension pendant au moins 10 minutes afin de le stabiliser avant de commencer toute opération de réparation ou d'entretien. Des informations supplémentaires et les conditions de garantie sont disponibles sur

| | |
|---|---|
| Tension d'alimentation | 10 V DC |
| Puissance | 0,8 W |
| Classe de protection | III |
| Température de couleur | 3000 K / 4000 K / 6500 K / bleu |
| Flux lumineux | 30 lm / 21 lm (Short) |
| CE | Le produit répond aux exigences des directives de l'Union européenne |
| IP 20 | Protégé contre la pénétration de corps étrangers d'un diamètre égal ou supérieur à 12,5 mm. Non protégé contre les infiltrations d'eau nuisibles. |
| IP66 | Protégé contre la pénétration de poussière et les jets d'eau puissants. |
| | Ce produit est fabriqué à partir de matériaux et de composants de haute qualité pouvant être recyclés. Le symbole de la poubelle barrée indique que l'équipement est soumis à la directive européenne 2012/19/CE. Il signifie que les équipements électriques usagés ne peuvent être jetés avec les déchets ménagers. Ces équipements doivent être déposés à un point de collecte. Pour des conseils de recyclage, veuillez contacter les autorités locales ou votre revendeur. En éliminant ce produit correctement, vous contribuez à prévenir ses effets négatifs potentiels pour l'environnement et la santé humaine. |
| Numéro de lot de fabrication | xx/yy (xx - numéro de semaine / yy - l'année) |

## NL

Deze handleiding bevat een bespreking van de parameters en technische eisen die op het product van toepassing kunnen zijn, samen met hun benamingen.

**PRODUCT ASSEMBLAGE:**

1. Alle installatiewerkzaamheden moeten worden uitgevoerd door een gekwalificeerd persoon.
2. De installatie moet worden uitgevoerd volgens de instructies
   - het is altijd raadzaam het gat iets kleiner te maken dan de voor het product aangegeven maat en vervolgens het gat zo aan te passen dat het product goed past
3. De armaturen van de serie ML worden geleverd met SKOFF SELV impulsvoedingen met een uitgangsspanning van 10V en alleen dergelijke voedingen worden door de fabrikant aanbevolen om volledige garantie en gebruiksveiligheid te waarborgen. Als het nodig is om andere stroomvoorzieningsapparatuur te gebruiken, gebruik dan apparatuur met SELV circuits.
4. Voor het aansluiten van armaturen van de serie ML moeten schroefdraad- of schroefdraadloze knelkoppelingen (bijv. van het type WAGO) worden gebruikt. Connector parameters:
   - klemtype: met of zonder schroefdraad
   - aantal terminals: 2
   - Nominale spanning: min. 12 V DC
   - Nominale stroom: min. 1A
   - voorbereiding van kabelschoenen: kabelschoenen moeten worden afgesloten met kabelhulzen
   - Bevestigingswijze: De geïsoleerde verbindingsstukken die de geleiders verbinden, moeten in de installatiedoos verborgen worden.
5. Om de IP66-beschermingsgraad te behouden, moet worden gezorgd voor aansluiting op connectoren met een beschermingsgraad van ten minste IP66.
6. Een correct geïnstalleerd toestel is klaar voor gebruik zodra de stroom is aangesloten.
7. Controleer vóór het eerste gebruik of de montage en de elektrische aansluiting correct zijn.
8. Als het product na de installatie niet werkt, controleer dan of:
   - geen storing in de elektrische installatie
   - alle aansluitingen correct en veilig zijn uitgevoerd.
9. Het wordt aanbevolen de uitgangskabels te bedekken met een extra siliconenhuls in glasvezelvlecht.

**AANBEVELINGEN VOOR GEBRUIK EN ONDERHOUD**

1. Voor een goede werking en warmteafvoer mag het toestel niet worden afgedekt.
2. De lichtbron die in deze armatuur wordt gebruikt, mag alleen worden vervangen door de fabrikant of zijn servicevertegenwoordiger, of een soortgelijk gekwalificeerd persoon.
3. Het toestel mag niet worden gebruikt op een plaats met ongunstige omgevingsomstandigheden
4. Dit product is uitsluitend bestemd voor gebruik binnenshuis (IP20) of buitenshuis of in ruimten met een constante vochtigheidsgraad, zoals badkamers (IP66).
5. De armatuur mag niet worden geïnstalleerd in ruimten waar zure, zoute of alkalische milieus mogelijk zijn.
6. Maak het product schoon nadat u het eerst hebt uitgeschakeld. Gebruik alleen een zachte doek om de armatuur te reinigen. Geen chemicaliën gebruiken, niet onder druk reinigen.

**OPMERKINGEN!**

Alle installatie- en onderhoudswerkzaamheden mogen alleen worden uitgevoerd met uitgeschakelde stroomtoevoer - het wordt aanbevolen het apparaat gedurende ten minste 10 minuten uit te schakelen alvorens met reparatie- of onderhoudswerkzaamheden te beginnen, om het apparaat te stabiliseren.
Aanvullende informatie en garantievoorwaarden zijn beschikbaar op www.skoff.pl. Skoff sp. z o.o. is niet verantwoordelijk voor de gevolgen van het niet naleven van de instructies.

| | |
|---|---|
| Voedingsspanning | 10 V DC |
| Vermogen | 0,8 W |
| Beschermingsklasse | III |
| Kleurtemperatuur | 3000 K / 4000 K / 6500 K / blauw |
| Lichtstroom | 30 lm / 21 lm (Short) |
| CE | Het product voldoet aan de eisen van de richtlijnen van de Europese Unie |
| IP 20 | Bescherming tegen het binnendringen van vreemde voorwerpen met een diameter van 12,5 mm en meer. Geen bescherming tegen schadelijk binnendringen van water. |
| IP66 | Bescherming tegen het binnendringen van stof en sterke waterstralen. |
| | Dit product is vervaardigd uit hoogwaardige materialen en onderdelen die gerecycleerd kunnen worden. Het symbool van de doorkruiste vuilnisbak op wieltjes geeft aan dat dit apparaat onder de Europese Richtlijn 2012/19/EG valt. Dit betekent dat gebruikte elektrische apparaten niet met het huisvuil mogen worden weggegooid. Breng ze alstublieft terug naar de inzamelpunten. Neem contact op met uw plaatselijke autoriteiten of dealer voor tips over recycling. Door dit product op de juiste wijze te verwijderen, helpt u mogelijke negatieve gevolgen voor het milieu en de volksgezondheid te voorkomen. |
| Nummer productiebatch | xx/yy (xx - nummer van de week / yy - jaar) |

## RUS

В данном руководстве описаны параметры и технические требования, которые могут применяться к продукту, а также их обозначения.

**УСТАНОВКА ИЗДЕЛИЯ:**

1. Все монтажные работы должны выполняться лицом, имеющим соответствующую квалификацию.
2. IУстановка должна выполняться согласно инструкции:
   - рекомендуется всегда делать отверстие немного меньше, чем размер, указанный для продукта, а затем отрегулировать отверстие так, чтобы продукт плотно прилегал к нему.
3. Для питания светильников серии ML предназначены импульсные блоки питания SELV от компании SKOFF с выходным напряжением 10 В, и только такие блоки питания рекомендуются производителем для обеспечения полной гарантии и безопасности использования.
4. Для подключения светильников серии ML следует использовать зажимные соединители с резьбой или без резьбы (например, типа WAGO). Параметры соединителей:
   - тип зажима: с резьбой или без резьбы
   - количество зажимов: 2
   - номинальное напряжение: мин. 12 В DC
   - номинальный ток: мин. 1 А
   - подготовка концов кабелей: концы кабеля должны быть оконцованы кабельными рукавами
   - способ крепления: изолированные соединители, соединяющие провода, должны быть спрятаны в монтажной коробке.
5. Чтобы обеспечить степень защиты IP66, убедитесь, что подключение выполняется с помощью разъемов со степенью защиты не менее IP66.
6. Правильно установленное устройство готово к работе после подключения источника питания.
7. Перед первым использованием проверьте правильность установки и электрического подключения.
8. Если продукт не работает после установки, убедитесь,что:
   - нет поломки электрической сети
   - все соединения правильны и надежно выполнены
9. Выходные кабеля рекомендуется покрыть дополнительной силиконовой оболочкой со стекловолоконной оплеткой.

**РЕКОМЕНДАЦИИ ПО ЭКСПЛУАТАЦИИ И ТЕХНИЧЕСКОМУ ОБСЛУЖИВАНИЮ**

1. Для правильной работы и отвода тепла не накрывайте устройство.
2. Источник света, используемый в этом светильнике, должен заменяться только производителем, его представителем по сервисному обслуживанию или лицом с аналогичной квалификацией.
3. Устройство не должно использоваться в местах с неблагоприятными условиями окружающей среды.
4. Этот продукт предназначен только для использования внутри помещений (IP20) или на открытом воздухе, а также в помещениях с постоянной влажностью, например, в ванных комнатах (IP66).
5. Светильник нельзя устанавливать в местах, где может присутствовать кислотная, солевая или щелочная среда.
6. Изделие следует очищать после отключения источника питания. Для очищения светильника следует использовать только мягкую ткань. Не использовать химикаты, не чистить под давлением.

**ПРИМЕЧАНИЯ!**

Все действия по установке и техническому обслуживанию должны выполняться только при отключенном источнике питания - рекомендуется отключать устройство как минимум на 10 минут перед началом любых работ по ремонту или техническому обслуживанию, чтобы стабилизировать устройство. Дополнительная информация и условия гарантии доступны на сайте www.skoff.pl. Компания Skoff sp. z o.o. не несет ответственности за последствия несоблюдения инструкции.

| | |
|---|---|
| Напряжение питания | 10 V DC |
| Мощность | 0,8 Вт |
| Класс защиты | III |
| Цветовая температура | 3000 K / 4000 K / 6500 K / синий |
| Световой поток | 30 лм / 21 лм (Short) |
| CE | Продукт соответствует требованиям директив Европейского союза. |
| IP 20 | Защита от попадания посторонних предметов диаметром 12,5 мм и больше. Нет защиты от вредного попадания воды. |
| IP66 | Защита от проникновения пыли и сильных водяных струй. |
| | Этот продукт изготовлен из высококачественных материалов и компонентов, которые могут быть переработаны. Символ перечеркнутого мусорного контейнера на колесиках указывает на то, что устройство подпадает под действие Европейской директивы 2012/19/ЕС. Это означает, что использованные электрические устройства нельзя выбрасывать вместе с бытовыми отходами. Их следует вернуть в магазины, организующие сбор. Советы по переработке можно получить в местных органах власти или у продавца. Помните! Правильная утилизация продукта помогает предотвратить негативные последствия для окружающей среды и здоровья человека. |
| Номер производственной партии | xx/yy (xx - номер недели / yy - год) |

## SK

Tento návod popisuje parametre a technické požiadavky, ktoré sa môžu vzťahovať na produkt, spolu s ich označeniami.

**MONTÁŽ PRODUKTU:**

1. Všetky montážne práce by mala vykonávať osoba s príslušnou kvalifikáciou.
2. Inštalácia musí byť vykonaná podľa pokynov
   - Odporúča sa urobiť otvor vždy o niečo menší, ako je rozmer stanovený pre daný produkt, a následne ho upraviť tak, aby k nemu produkt tesne priliehal.
3. Na napájanie svietidiel série ML sú určené impulzné napájacie zdroje SELV s výstupným napätím 10 V od spoločnosti SKOFF a výrobca odporúča iba takéto napájacie zdroje, aby bola zachovaná plná záruka a bezpečnosť pri používaní. Ak je potrebné použiť iné napájacie zariadenia, musia byť použité zariadenia s obvodmi SELV.
4. Na pripojenie svietidiel série ML používajte závitové alebo bezzávitové svorky (napr. typu WAGO). Parametre svoriek:
   - typ svorky: závitová alebo bezzávitová
   - počet pólov: 2
   - menovité napätie: min. 12 V DC
   - menovitý prúd: min. 1 A
   - príprava koncoviek: káblové koncovky musia byť ukončené káblovými objímkami
   - spôsob pripevnenia: izolované konektory spájajúce jednotlivé káble musia byť skryté v inštalačnej krabici.
5. Na dodržanie stupňa ochrany krytom IP 66 musí byť pripojenie realizované pomocou svoriek s minimálnym stupňom ochrany IP 66.
6. Správne nainštalované zariadenie je po pripojení napájania pripravené na použitie.
7. Pred prvým použitím skontrolujte správnosť montáže a elektrického pripojenia.
8. Ak produkt po inštalácii nefunguje, uistite sa, že:
   - nedošlo k poruche elektrickej inštalácie,
   - všetky pripojenia sú vykonané správne a bezpečne.
9. Odporúča sa zakryť výstupné káble dodatočným silikónovým plášťom s opletením zo sklenených vlákien.

**ODPORÚČANIA NA POUŽÍVANIE A ÚDRŽBU**

1. Aby mohlo zariadenie správne fungovať a odvádzať teplo, nezakrývajte ho.
2. Svetelný zdroj použitý v tomto svietidle smie vymeniť iba výrobca, jeho servisný zástupca alebo osoba s podobnou kvalifikáciou.
3. Zariadenie sa nesmie používať na mieste s nepriaznivými podmienkami prostredia.
4. Produkt je určený iba na použitie v interiéri (IP 20) alebo v exteriéri a priestoroch so stálou vlhkosťou, napr. v kúpeľniach (IP 66).
5. Svietidlo sa nesmie inštalovať v priestoroch, kde sa môže vyskytnúť kyslé, slané alebo zásadité prostredie.
6. Produkt čistite po vypnutí napájania. Na čistenie používajte iba mäkkú handričku. Nepoužívajte chemikálie, nečistite pod tlakom.

**UPOZORNENIA!**

Akékoľvek inštalačné a údržbové práce vykonávajte iba po odpojení napájania – odporúča sa odpojiť zariadenie minimálne 10 minút pred začatím opravných alebo údržbových prác, aby sa zariadenie stabilizovalo. Ďalšie informácie a záručné podmienky nájdete na www.skoff.pl. Spoločnosť Skoff sp. z o.o. nezodpovedá za následky nedodržania pokynov uvedených v návode.

| | |
|---|---|
| Napájacie napätie | 10 V DC |
| Výkon | 0,8 W |
| Trieda ochrany | III |
| Teplota farby | 3000 K / 4000 K / 6500 K / modrá |
| Svetelný tok | 30 lm / 21 lm (Short) |
| CE | Produkt spĺňa požiadavky smerníc Európskej únie. |
| IP 20 | Ochrana pred vniknutím cudzích telies s priemerom 12,5 mm a väčším. Žiadna ochrana pred škodlivým vniknutím vody. |
| IP66 | Ochrana pred vniknutím prachu a silným prúdom vody. |
| | Tento produkt je vyrobený z vysokokvalitných materiálov a komponentov, ktoré možno recyklovať. Symbol preškrtnutého odpadkového koša znamená, že zariadenie podlieha európskej smernici 2012/19/ES. Znamená to, že použité elektrické zariadenia sa nesmú zneškodniť spolu s komunálnym odpadom. Mali by byť vrátené do predajní, ktoré vykonávajú ich zber. Pokyny na recykláciu vám poskytnú miestne úrady alebo predajca. Zapamätajte si! Správne zneškodnenie produktu pomáha znižovať jeho negatívny vplyv na životné prostredie a zdravie ľudí. |
| Číslo výrobnej šarže | xx/yy (xx – číslo týždňa /yy - rok) |